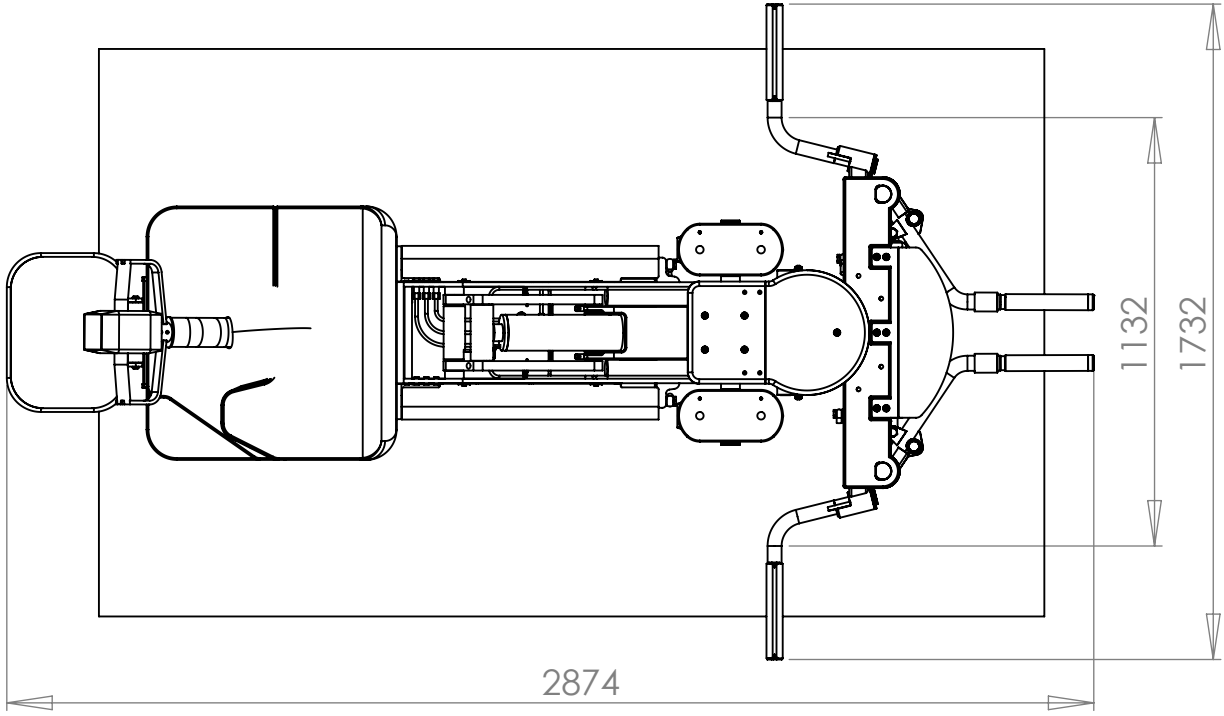
1132
1732
2874